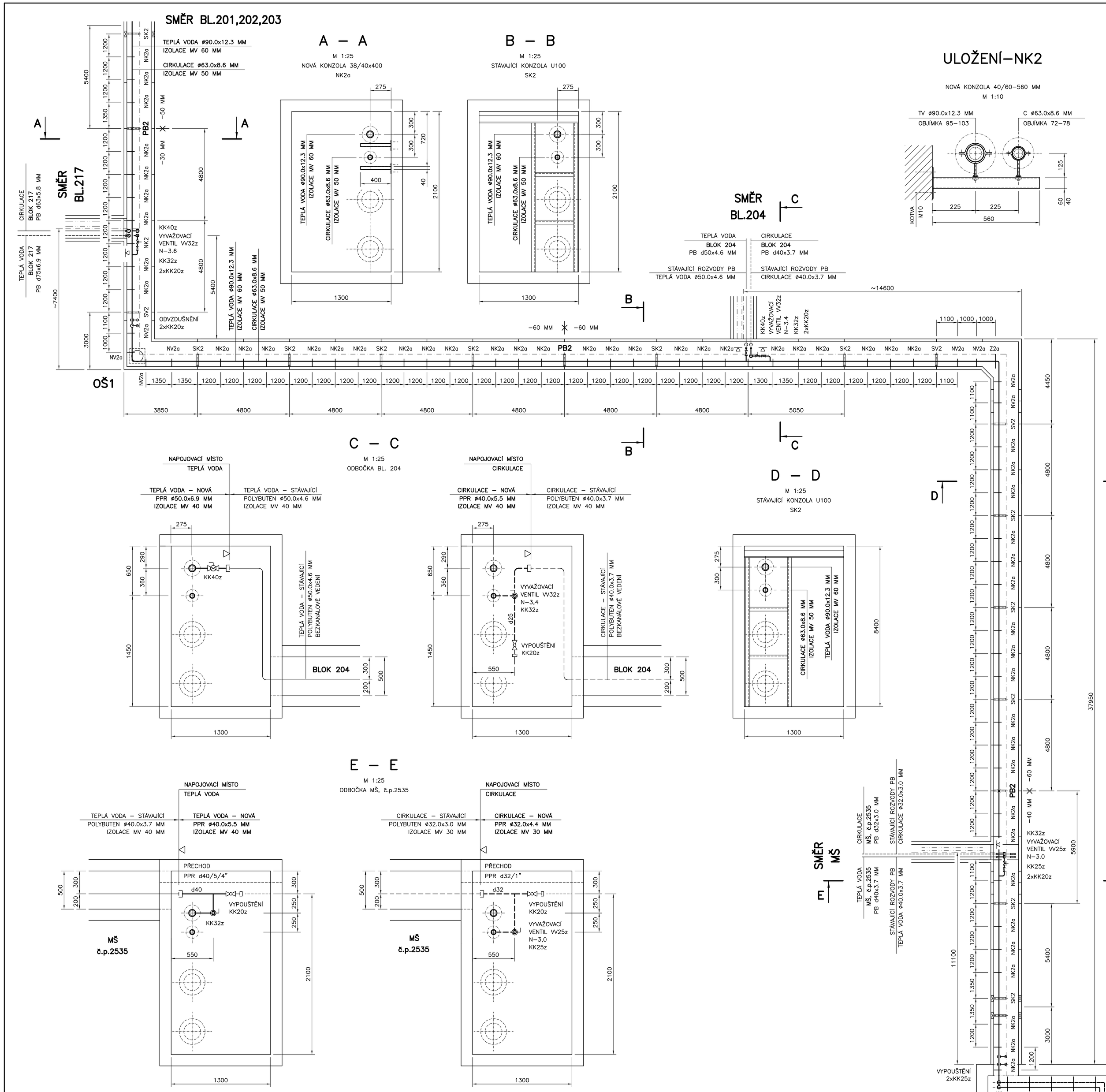

ULOŽENÍ–NK2

NOVÁ KONZOLA 40/60–560 MM
M 1:10

DETAIL ULOŽENÍ–NK2a

NOVÁ KONZOLA 38/40–400 MM
M 1:10

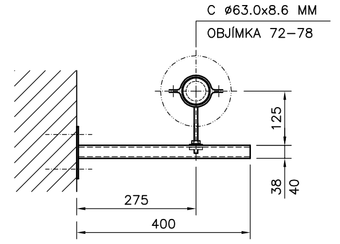

DETAIL ULOŽENÍ–NK2a

NOVÁ KONZOLA 38/40–400 MM
M 1:10

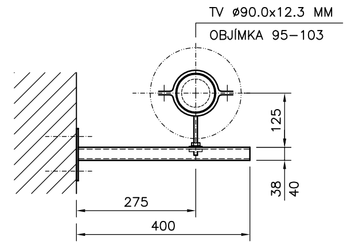

MATERIÁL PPR – PN16, SDR 7,4
POLYPROPYLEN POLYFÚZNĚ SVAŘOVANÝ
PRO TEPLOU VODU A CIRKULACI 65 °C

1"	– DN25	ø32.0 x 4.4 MM	IZOLACE MV 30 MM
5/4"	– DN32	ø40.0 x 5.5 MM	IZOLACE MV 40 MM
6/4"	– DN40	ø50.0 x 6.9 MM	IZOLACE MV 40 MM
2"	– DN50	ø63.0 x 8.6 MM	IZOLACE MV 50 MM
2 1/2"	– DN65	ø75.0 x 10.3 MM	IZOLACE MV 50 MM
3"	– DN80	ø90.0 x 12.3 MM	IZOLACE MV 60 MM
4"	– DN100	ø110.0 x 15.1 MM	IZOLACE MV 60 MM

MAXIMÁLNÍ VZDÁLENOSTI PODPOR TRUBEK
CELOPLASTOVÝCH PPR S 3,2 (PN16)
PRO TEPLOTU VODY 60°C, ULOŽENÍ DO ŽLABU
ULOŽENÍ DO VOLNÉHO POZINK. ŽLABU – 2 M

DN25	ø32.0 x 4.4 MM	1750 MM
DN32	ø40.0 x 5.5 MM	1750 MM
DN40	ø50.0 x 6.9 MM	1750 MM
DN50	ø63.0 x 8.6 MM	1750 MM

PŘEKRYTÍ V MÍSTĚ ULOŽENÍ – 125 MM

MAXIMÁLNÍ VZDÁLENOSTI PODPOR TRUBEK
CELOPLASTOVÝCH PPR S 3,2 (PN16)
PRO TEPLOTU VODY 60°C
ULOŽENÍ JEDNĚ SAMOSTATNÉ TRUBKY

DN25	ø32.0 x 4.4 MM	800 MM
DN32	ø40.0 x 5.5 MM	950 MM
DN40	ø50.0 x 6.9 MM	1000 MM
DN50	ø63.0 x 8.6 MM	1150 MM
DN65	ø75.0 x 10.3 MM	1250 MM
DN80	ø90.0 x 12.3 MM	1350 MM

VEDENÍ TV A C – SOUBĚH			TV–ø90.0x12.3 MM		C–ø63.0x8.6 MM	
ZN.	POPIS KONZOLY	ULOŽENÍ	TV–POTR.	OBJÍMKA	C–POTR.	OBJÍMKA
SK2	STÁVAJÍCÍ KONZOLA U80	KLUZNÝ BOD	TV–ød90	TV–ø95–103mm	C–ød63	C–ø72–78mm
SV2	STÁVAJÍCÍ KONZOLA U80	VOLNÝ BOD	TV–ød90	TV–ø87–92mm	C–ød63	C–ø60–64mm
NK2	NOVÁ KONZOLA 40/60x560	KLUZNÝ BOD	TV–ød90	TV–ø95–103mm	C–ød63	C–ø72–78mm
NV2	NOVÁ KONZOLA 40/60x560	VOLNÝ BOD	TV–ød90	TV–ø87–92mm	C–ød63	C–ø60–64mm
Z2	ZÁVĚS 38/40x650	KLUZNÝ BOD	TV–ød90	TV–ø95–103mm	C–ød63	C–ø72–78mm
ZV2	ZÁVĚS 38/40x800	VOLNÝ BOD	TV–ød90	TV–ø87–92mm	C–ød63	C–ø60–64mm
NK2a	NOVÁ KONZOLA 38/40x320	KLUZNÝ BOD	TV–ød90	TV–ø95–103mm	C–ød63	C–ø72–78mm
NV2a	NOVÁ KONZOLA 38/40x480	VOLNÝ BOD	TV–ød90	TV–ø87–92mm	C–ød63	C–ø60–64mm
PB2	STÁVAJÍCÍ KONZOLA U80	PEVNÝ BOD	TV–ød90	TV–ø87–92mm	C–ød63	C–ø60–64mm

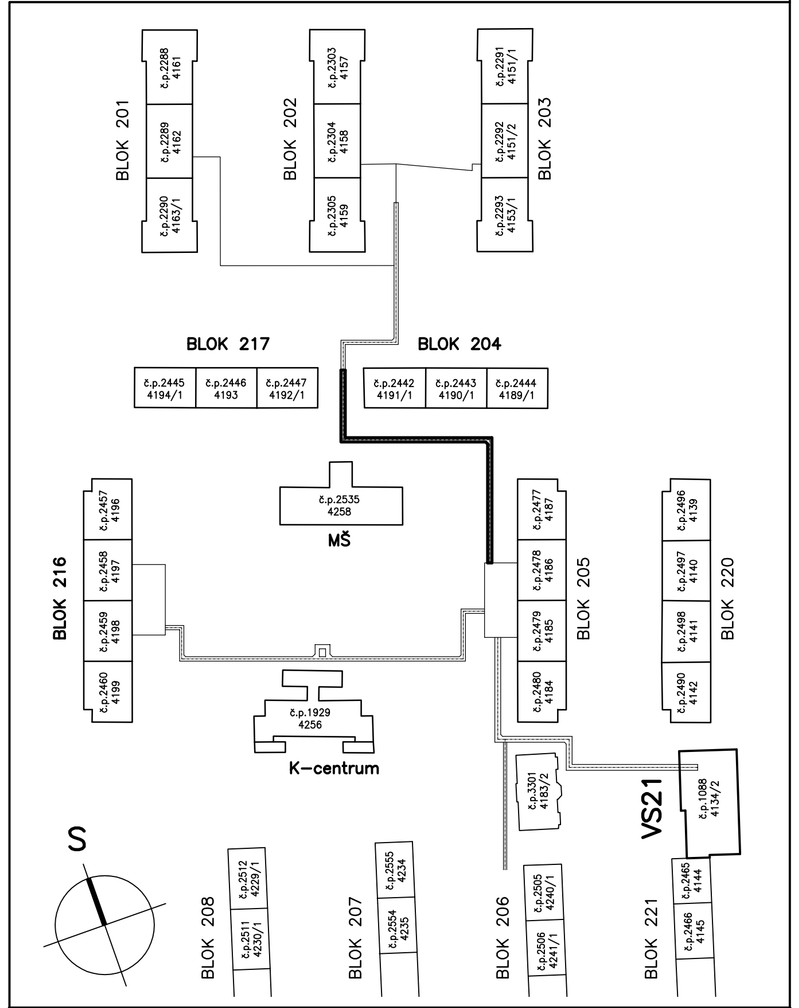

ZODPOVĚDNÝ PROJEKTANT	ING. VÁCLAV REMUTA	**Ing. VÁCLAV REMUTA** PRŮBĚŽNÁ 3372 434 01 MOST IČ: 63756617 DIČ: CZ6812161521	
VYPRACOVAL	ING. VÁCLAV REMUTA		
KRAJ: ÚSTECKÝ	OBEC: MOST		
INVESTOR: SEVEROČESKÁ TEPLÁRENSKÁ, a.s., TEPLÁRENSKÁ 2, KOMOŘANY		FORMÁT: 8A4	DATUM: 05/2017
AKCE: REKONSTRUKCE POTRUBÍ TEPLÉ VODY V TOPNÉM KANÁLU Z VS 21a, MOST F1 TECHNOLOGICKÁ ČÁST		STUPEŇ: PD PRO PROVÁDĚNÍ STAVBY	
		ČÍSLO ZAKÁZKY: 05–2017–450	
OBSAH VÝKRES: TK – SMĚR BLOK 204, 217		MĚŘÍTKO: 1 : 100	ČÍSLO VÝKRESU: 450.F1–A1–05